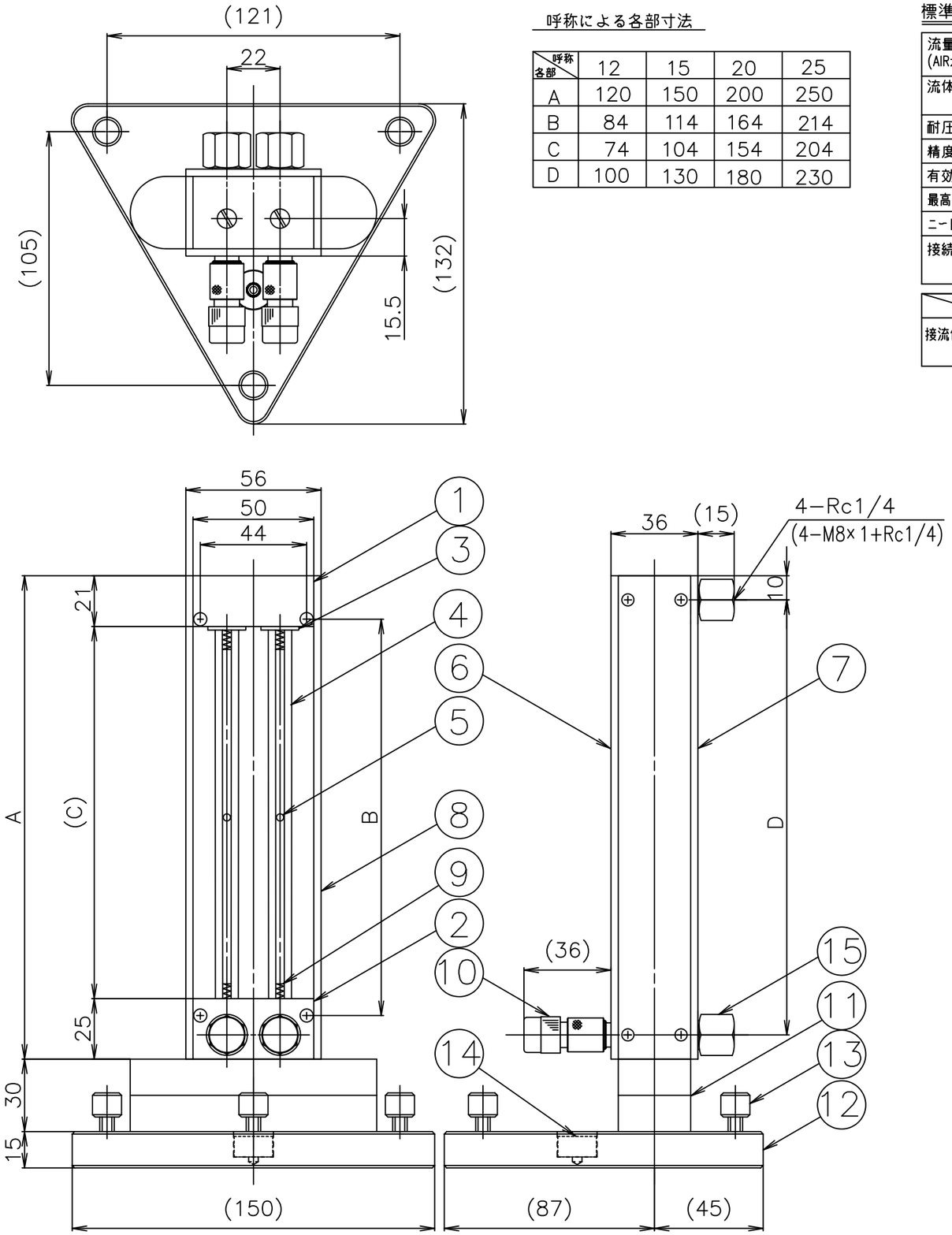

呼称による各部寸法

呼称 / 各部	12	15	20	25
A	120	150	200	250
B	84	114	164	214
C	74	104	154	204
D	100	130	180	230

標準仕様

流量レンジ (AIR大気圧条件)	0.5~5ML/MINから2~20L/MIN迄各種 (ただし，圧力指定により変わります)
流体	AIR,N_2,O_2,H_2,He,Ar,CO_2 (他ガスは換算校正,実ガス校正は別途相談)
耐圧	0.5MPa
精度	F.S. ±2% (計測ポイント)
有効目盛	10：1
最高使用温度	60℃
ニードルバルブ	精密ニードルバルブ MODEL 2412
接続口	Rc1/4(標準) φ6,φ8ホースニップル,その他(オプション)

	BS製	SUS製
接流体部材質	BSBM,硬質ガラス,SUS316,NBR, POM (フッ素樹脂,6−6ナイロン)	SUS316,硬質ガラス,フッ素ゴム, フッ素樹脂 (6−6ナイロン)

パネルカット

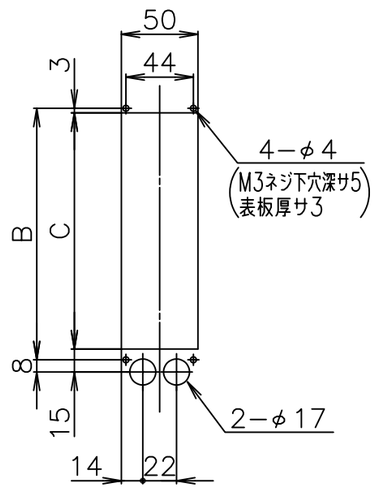

パネル埋込取付
(前面カバー共締め)

⚠本流量計を配管される前後に電磁弁等を取付けられ圧力が加わったまま開閉動作をされますとフロートが飛び上がりガラスが割れる場合がありますので、直接圧力変化がかからないようにして下さい。

図面番号	FR300083A1
品　名	ニードルバルブ付マルチフローメータ RK1202 (下部ニードル)
御注文主	殿

型式:RK1202−**−D

仕様

流体:

流量:

全長:

材質:

圧力:(供給圧)　(出口圧)

温度:

接続:

フロート材質:

特記事項:

符号	名称	BS仕様	SUS仕様	数量	備考
		規格仕様			
15	接続口金	BSBM	SUS316	4	
14	水準球	――		1	
13	ローレットビス	SUS303		3	
12	スタンド	透明アクリル		1	
11	取付台	透明アクリル		2	
10	精密ニードルバルブ	――		2	
9	上下ストッパー	SUS316		4	
8	側板	Al		2	
7	裏板	黄色アクリル		1	
6	表板	透明アクリル		1	
5	フロート	硬質ガラス or SUS316		2	
4	フローメータチューブ	硬質ガラス		2	
3	シールスクリュー	BSBM	SUS316	2	
2	下部ブロック	BSBM	SUS316	1	
1	上部ブロック	BSBM	SUS316	1	

尺度	1/2	図面変更	
第 3 角 法			

コフロック株式会社

設　計	製　図	検　図	承　認

日付　年　月　日

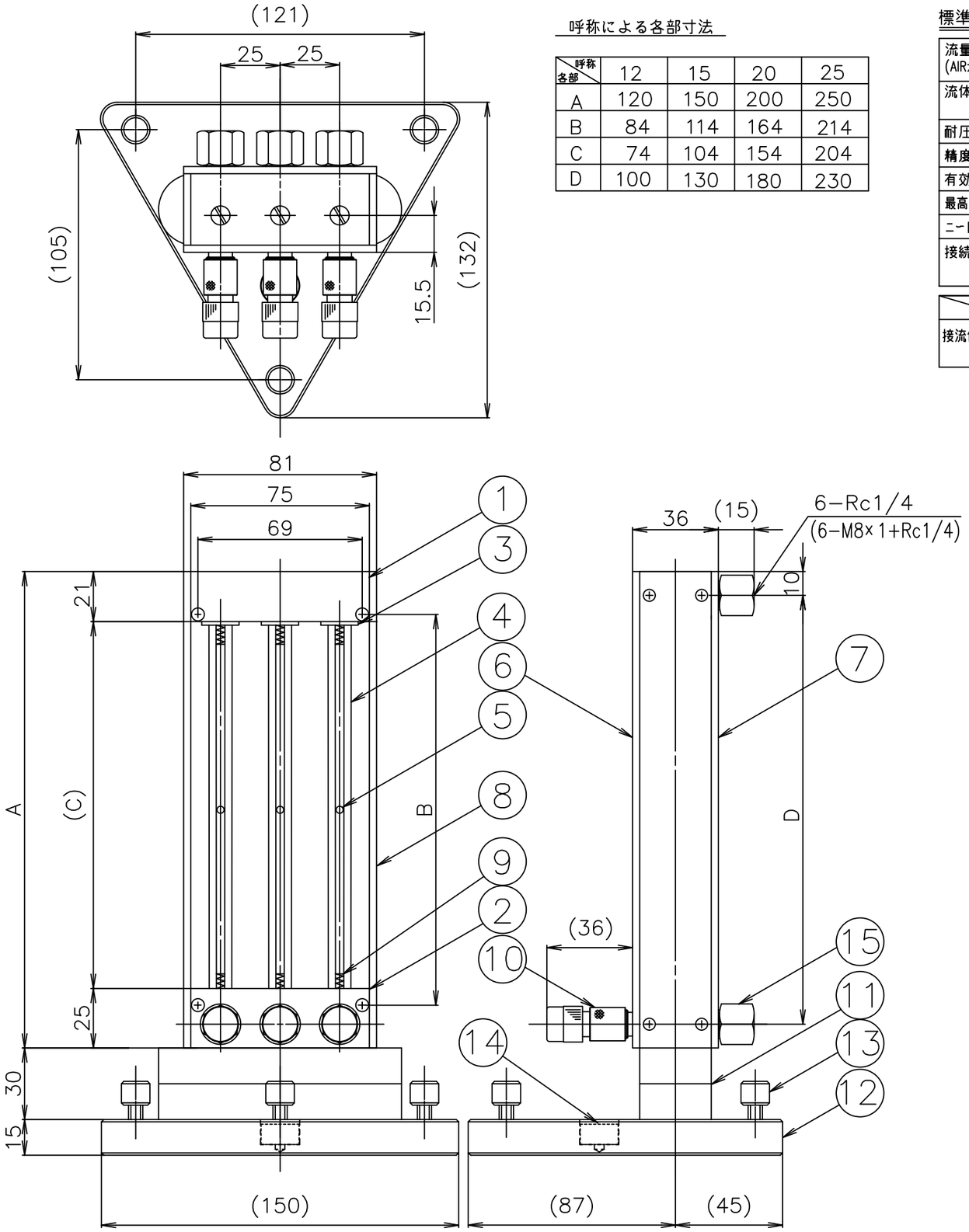

呼称による各部寸法

呼称 / 各部	12	15	20	25
A	120	150	200	250
B	84	114	164	214
C	74	104	154	204
D	100	130	180	230

標準仕様

流量レンジ (AIR大気圧条件)	0.5~5ML/MINから2~20L/MIN迄各種 (ただし，圧力指定により変わります)
流体	AIR,N_2,O_2,H_2,He,Ar,CO_2 (他ガスは換算校正,実ガス校正は別途相談)
耐圧	0.5MPa
精度	F.S. ±2% (計測ポイント)
有効目盛	10 : 1
最高使用温度	60℃
ニードルバルブ	精密ニードルバルブ MODEL 2412
接続口	Rc1/4(標準) φ6,φ8ホースニップル,その他(オプション)

	BS製	SUS製
接流体部材質	BSBM,硬質ガラス,SUS316,NBR, POM (フッ素樹脂,6−6ナイロン)	SUS316,硬質ガラス,フッ素ゴム, フッ素樹脂 (6−6ナイロン)

パネルカット

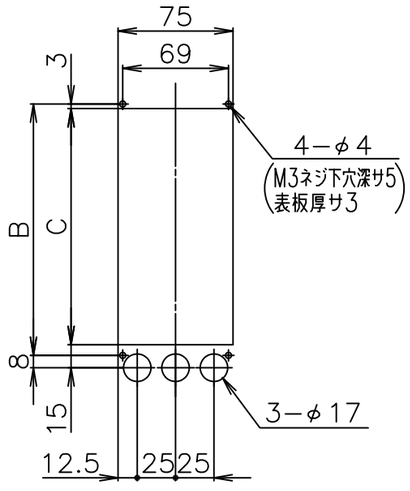

パネル埋込取付
(前面カバー共締め)

⚠ 本流量計を配管される前後に電磁弁等を取付けられ圧力が加わったまま開閉動作をされますとフロートが飛び上がりガラスが割れる場合がありますので、直接圧力変化がかからないようにして下さい。

図面番号	FR300085A1
品　名	ニードルバルブ付マルチフローメータ RK1203 (下部ニードル)
御注文主	殿

型式:RK1203−**−D

仕様

流体:

流量:

全長:

材質:

圧力:(供給圧)　(出口圧)

温度:

接続:

フロート材質:

特記事項:

符号	名称	BS仕様	SUS仕様	数量	備考
		規格仕様			
15	接続口金	BSBM	SUS316	6	
14	水準球	――		1	
13	ローレットビス	SUS303		3	
12	スタンド	透明アクリル		1	
11	取付台	透明アクリル		2	
10	精密ニードルバルブ	――		3	
9	上下ストッパー	SUS316		6	
8	側板	Al		2	
7	裏板	黄色アクリル		1	
6	表板	透明アクリル		1	
5	フロート	硬質ガラス or SUS316		3	
4	フローメータチューブ	硬質ガラス		3	
3	シールスクリュー	BSBM	SUS316	3	
2	下部ブロック	BSBM	SUS316	1	
1	上部ブロック	BSBM	SUS316	1	

尺度	1/2	図面変更	
第 3 角 法			

コフロック株式会社

設 計	製 図	検 図	承 認

日付　年　月　日

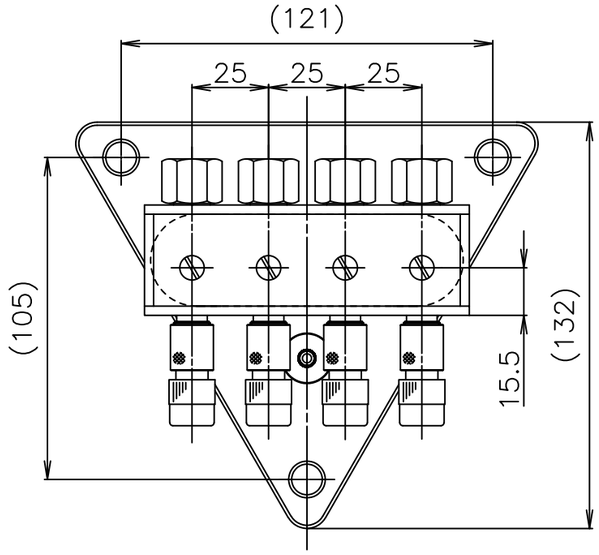

呼称による各部寸法

呼称 / 各部	12	15	20	25
A	120	150	200	250
B	84	114	164	214
C	74	104	154	204
D	100	130	180	230

標準仕様

流量レンジ (AIR大気圧条件)	0.5~5ML/MINから2~20L/MIN迄各種 (ただし，圧力指定により変わります)
流体	AIR,N_2,O_2,H_2,He,Ar,CO_2 (他ガスは換算校正,実ガス校正は別途相談)
耐圧	0.5MPa
精度	F.S. ±2% (計測ポイント)
有効目盛	10：1
最高使用温度	60℃
ニードルバルブ	精密ニードルバルブ MODEL 2412
接続口	Rc1/4(標準) φ6,φ8ホースニップル,その他(オプション)

	BS製	SUS製
接流体部材質	BSBM,SUS316,NBR,POM, 硬質ガラス (フッ素樹脂,6−6ナイロン)	SUS316,フッ素ゴム,フッ素樹脂, 硬質ガラス (6−6ナイロン)

図面番号	FR300087A1
品　名	ニードルバルブ付マルチフローメータ RK1204 (下部ニードル)
御注文主	殿

型式:RK1204−**−D

仕様

流体:

流量:

全長:

材質:

圧力:(供給圧)　(出口圧)

温度:

接続:

フロート材質:

特記事項:

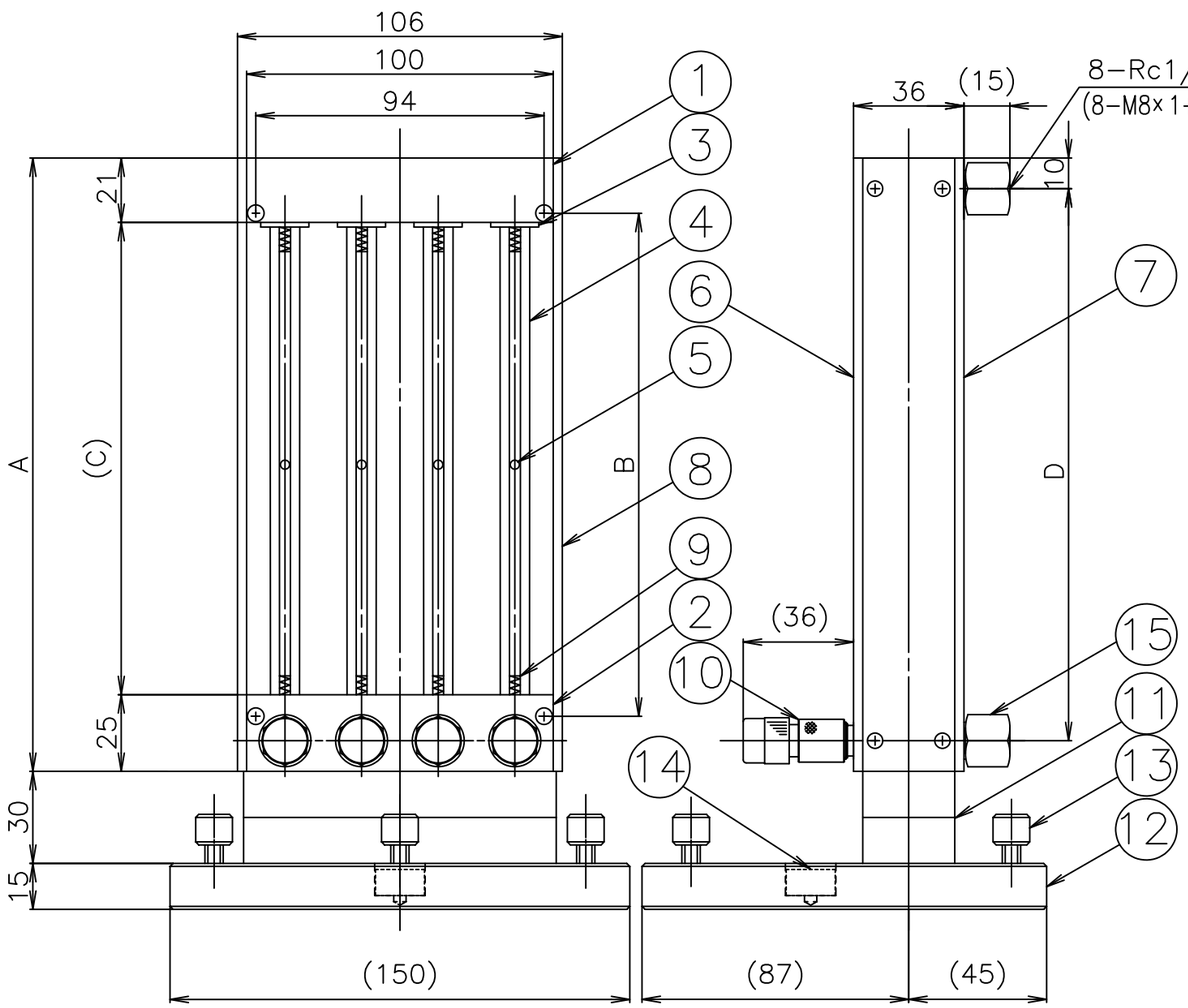

パネルカット

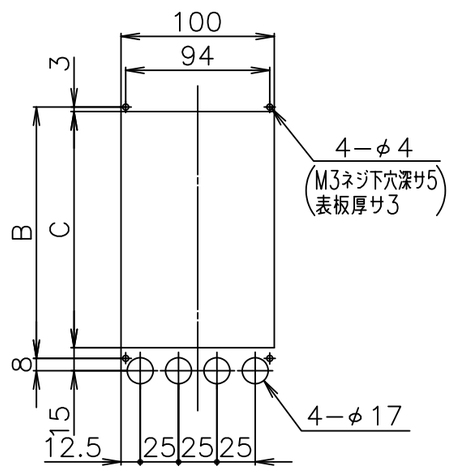

パネル埋込取付
(前面カバー共締め)

⚠本流量計を配管される前後に電磁弁等を取付けられ圧力が加わったまま開閉動作をされますとフロートが飛び上がりガラスが割れる場合がありますので、直接圧力変化がかからないようにして下さい。

符号	名称	BS仕様	SUS仕様	数量	備考
		規格仕様			
15	接続口金	BSBM	SUS316	8	
14	水準球	――		1	
13	ローレットビス	SUS303		3	
12	スタンド	透明アクリル		1	
11	取付台	透明アクリル		2	
10	精密ニードルバルブ	――		4	
9	上下ストッパー	SUS316		8	
8	側板	Al		2	
7	裏板	黄色アクリル		1	
6	表板	透明アクリル		1	
5	フロート	硬質ガラス or SUS316		4	
4	フローメータチューブ	硬質ガラス		4	
3	シールスクリュー	BSBM	SUS316	4	
2	下部ブロック	BSBM	SUS316	1	
1	上部ブロック	BSBM	SUS316	1	

尺度	1/2	図面変更	
第 3 角 法			

コフロック株式会社

設 計	製 図	検 図	承 認

日付　年　月　日