図面番号	FR310024A1
品　　名	大流量プレッシャーレギュレーティングバルブ 6700
御注文主	殿

型式:6700−

仕様

定格:

材質:

接続:

特記事項:

パネルカット

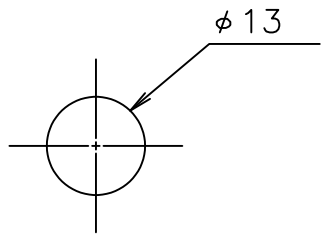

寸法表

MODEL	A	B	C	D
6700A	25	71.5	10	37
6700B	30	74.5	13	40

標準仕様

一次側最大圧力	0.9MPa
二次側制御圧力	A型　0.01~0.3 MPa B型　0.05~0.6 MPa
最低動作差圧	0.05MPa
耐圧力	1.0MPa
再現性	定格圧力に対し±1%以内
環境温度	5℃~60℃
接続口	Rc3/8(標準) Rc1/4
流体接触部材質	(A) Al,BSBM,NBR,POM,SUS316 フッ素ゴム (SUS304) (SS) SUS316,フッ素ゴム,フッ素樹脂(SUS304)

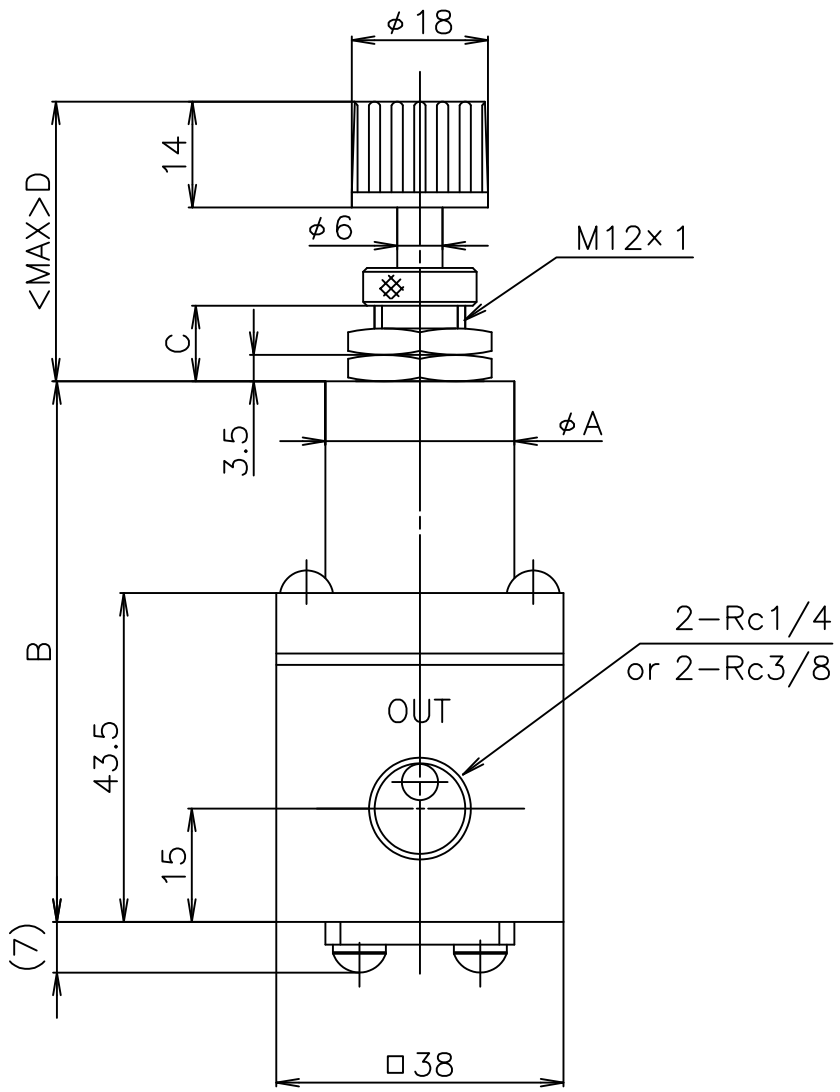

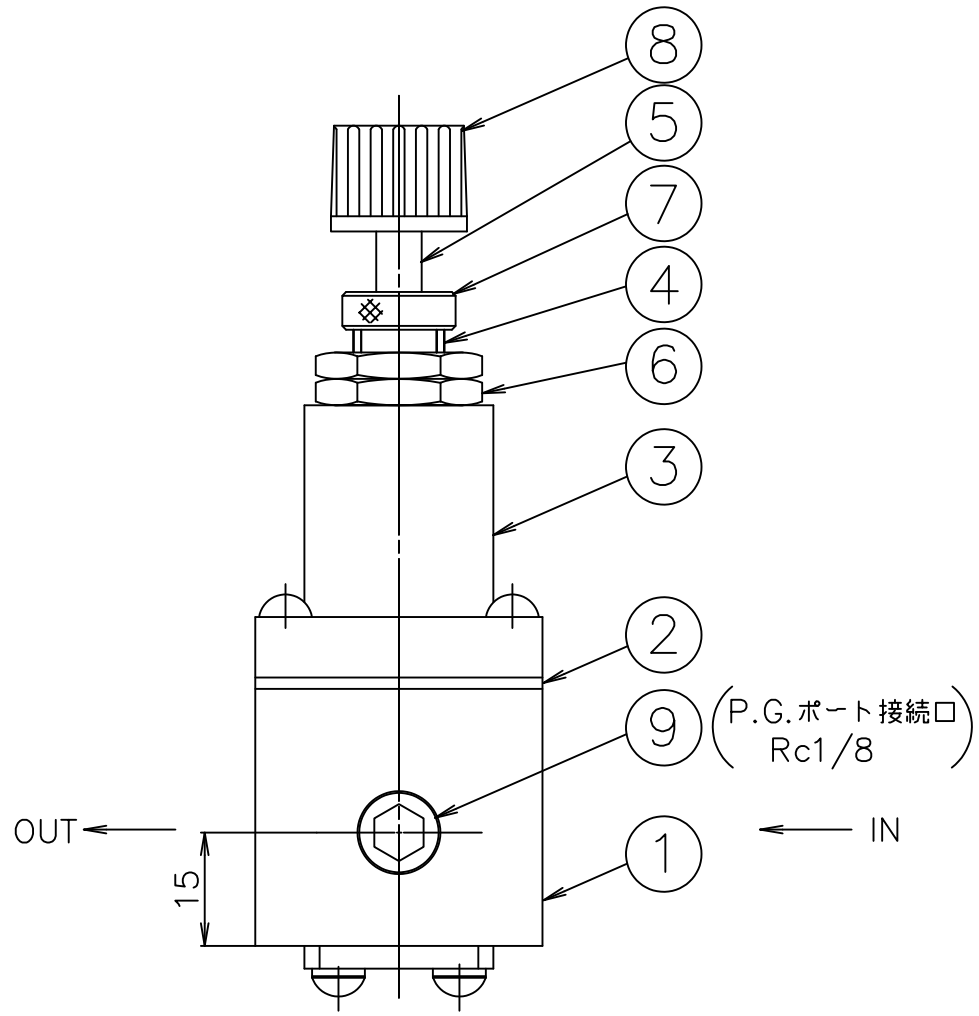

符号	名称	規格仕様		数量	備考
		Al仕様	SUS仕様		
9	ゲージポート止め栓	SUS304		1	
8	ツマミ	フェノール樹脂		1	
7	袋ナット	BSBM		1	
6	パネル取付ナット	BSBM		1	
5	調圧軸	SUS303		1	
4	ボンネット軸受	BSBM		1	
3	ボンネット	Al		1	
2	ダイヤフラム	フッ素ゴム		1	
1	本体	Al	SUS316	1	

尺度	1/1	図面変更	
第3角法			

コフロック株式会社

設計	製図	検図	承認

日付　　年　　月　　日