符号	記号	名称			マスフロコントローラー		EV	電磁弁 NO	TIA		温度指示アラーム			配管
		出入り口（外部接続）		FM	フローメータ（ニードル付）		3AV	3方電磁弁	TI		温度表示器			温調配管
PS		圧力スイッチ		CV	逆止弁		V	止弁（ハンドバルブ）		P	送液ポンプ			
	PV	減圧弁		EV	電磁弁 NC	TICA		温度制御指示アラーム			ヒーター			

参考図面
REFERENCE DATA

水素検知器

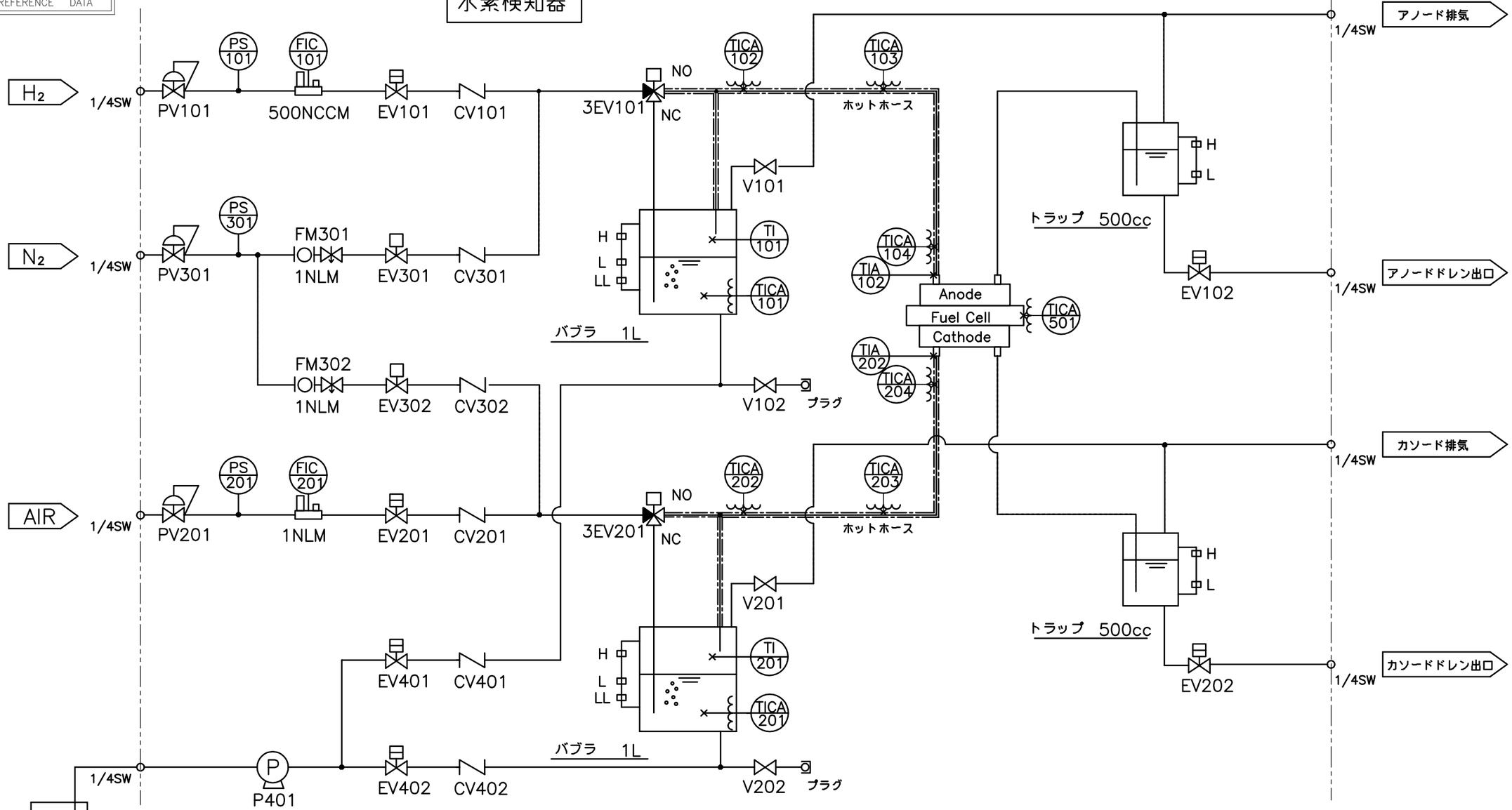

			顧客先 CUSTOMER	製図 DRAWN BY	設計 DESIGNED BY	検図 CHECKED BY	承認 APPROVED BY	コフロック株式会社
6	. .							
5	. .							
4	. .							
3	. .			. .	. .	. .	. .	
2	. .		尺度 SCALE	名称 TITLE				図面番号 DRAWING NO.
1	. .		/	燃料電池評価装置 フローシート				
/	年月日 DATE	変更者 REVISED BY						