参考図面

REFERENCE DATA

図面番号	KT-992502-01a
品　　名	酸素ｶﾞｽ発生装置　MOX
型　　式	MOX-8
御注文主	

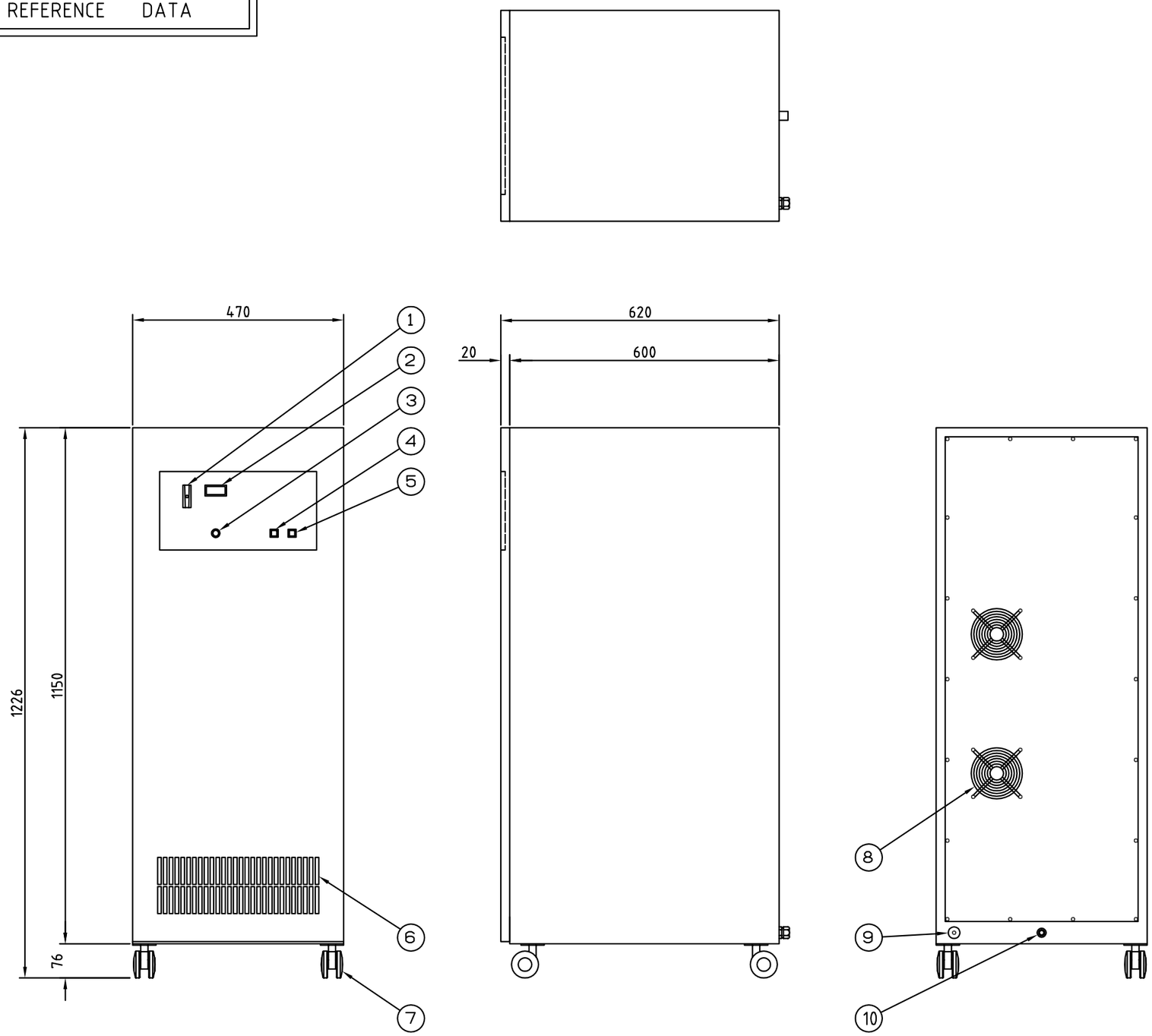

符号	記号	名　称	備　考
10		酸素ガス出口	Rc１／４
9		ケーブル孔	
8	F2	排気ファン	
7		キャスター	ストッパー付
6		吸気口	
5	SW1	運転/停止	
4	SW2	ｱﾗｰﾑ/ﾘｾｯﾄ	
3	NV1	流量調節弁	
2	DPM1	酸素濃度計	
1	FM1	酸素ガス流量計	

尺度	1/10	図面変更	
第３角法			

コフロック株式会社

設　計	製　図	検　図	承　認

日　付	H11/ 4/ 1